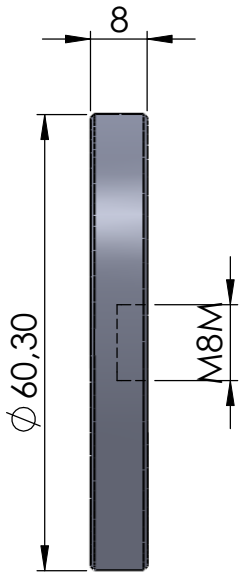

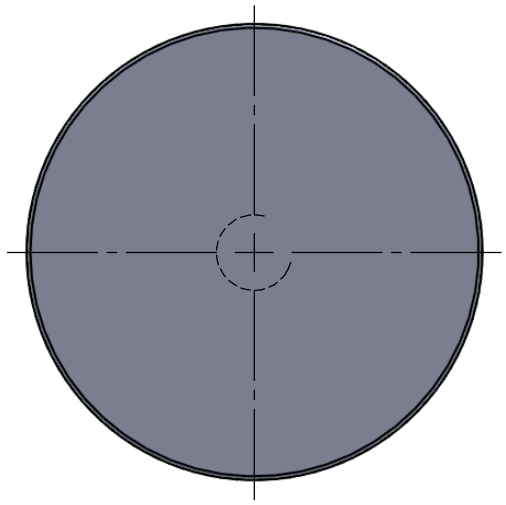

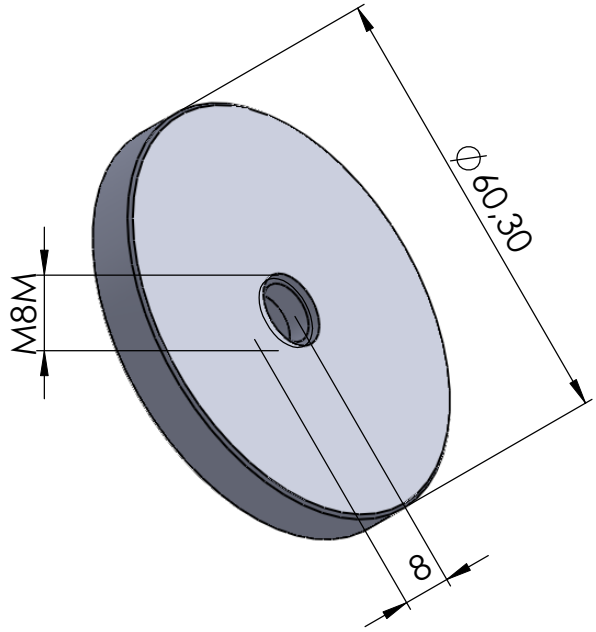

Allgemeintoleranzen
für Längen und
Winkelmaße nach
DIN ISO 2768-1 mittel

Unbemaßte Kanten
entgratet mit max. 0,2X45°

Vertrauliche Unterlage

Zeichnungstitel

Befestigungsscheibe Ø60,3X8

	NAME	SIGNATURE	DATE	Index		
Bearbeiter						
Geprüft						

MATERIAL:

Gewicht

Glastechnik H. Rottler

Zeichnungsnummer

R 001

A4

SCALE:1:1

SHEET 1 OF 1