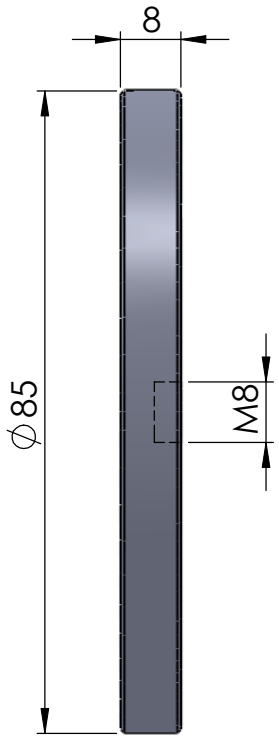

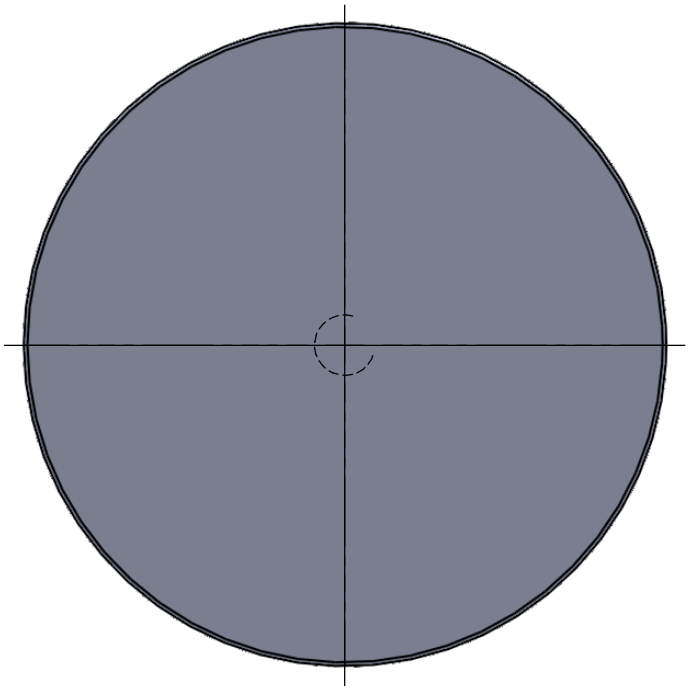

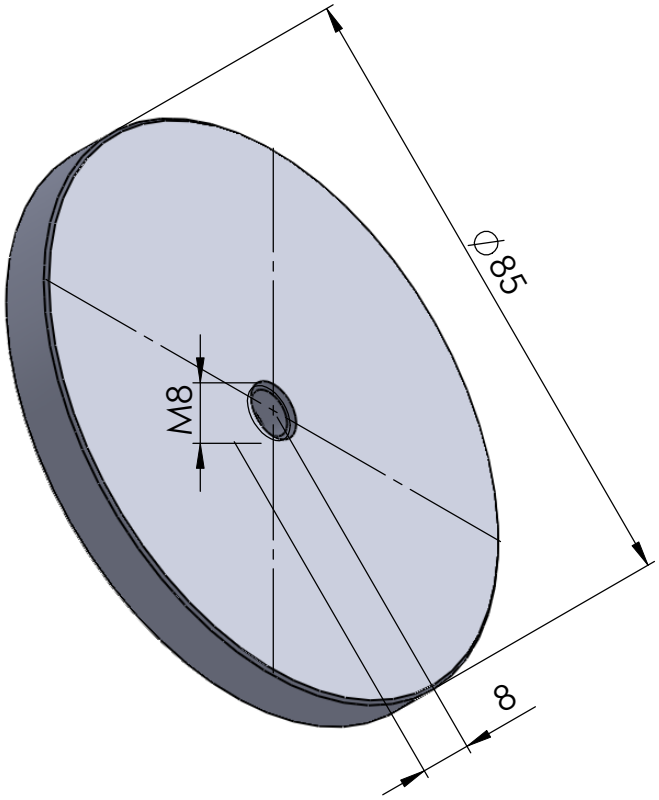

Allgemeintoleranzen für Längen und Winkelmaße nach DIN ISO 2768-1 mittel		Unbemaßte Kanten entgratet mit max. 0,2X45°				
	NAME	SIGNATURE	DATE	Index		
Bearbeiter						
Geprüft						
				MATERIAL:		
				Gewicht		

Vertrauliche Unterlage

Zeichnungstitel

Befestigungsscheibe Ø85X8

Glastechnik H. Rottler

Zeichnungsnummer

R 002

A4

SCALE:1:1

SHEET 1 OF 1